一、功能说明：

EC14E0 触摸感应台灯

有一拨动开关，可控制电源，拨到一边 LED 灯常亮，感应无效。拨到中间是 OFF。拨到一边是感应功能，当手触摸到台灯塑胶外壳，感应触发 LED 灯亮，亮 20 秒灭，重新感应 LED 灯重新亮 20 秒，LED 灯亮的过程中感应无效。

二、参考电路图：

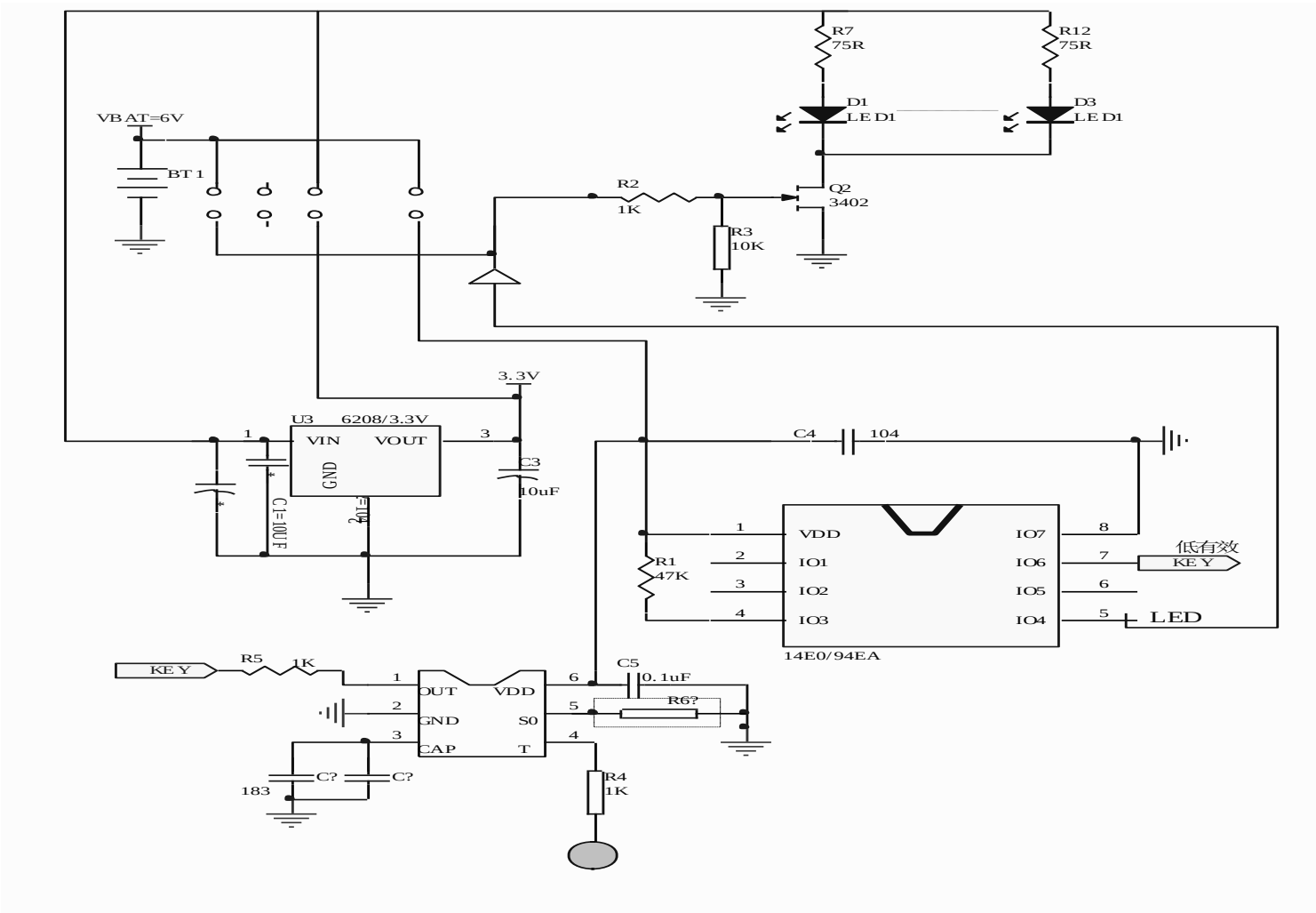

以上电路仅供参考，如有修改，恕不另行通知！